WJ-TFP Series

고압팬 (저소음형)

용도 Application

저소음을 요구하는 공장, 작업장, 창고 등
각종 기기 조립 라인에 적합합니다.

특성 Features

저소음 날개 엑스트라 팬 채택
내식성, 방진성

규격 Specifications

모델	날개 치수	전원	극수 (P)	풍량 (㎥/h)	전류 (A)	입력 (W)	소음 (dB)	바람 방향	중량 (kg)
WJ-TFP-F40ESB-2	400mm	3Ø 220V	4P	90.5	2.2	400	74	A	19.4
WJ-TFP-F40ESB-4	400mm	3Ø 440V	4P	90.5	0.83	470	74	A	19.4
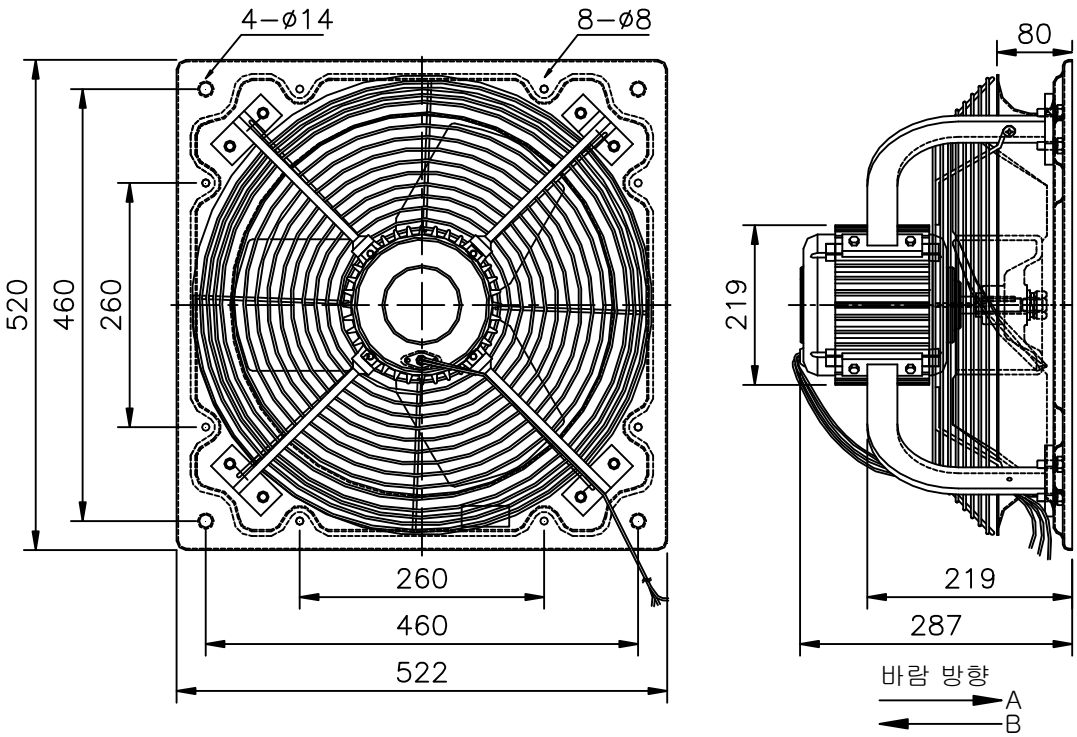
외형도 External Dimension